Компрессор с прямой передачей АС-260-24-DD. Схема сборки, лист 1 - листов 2

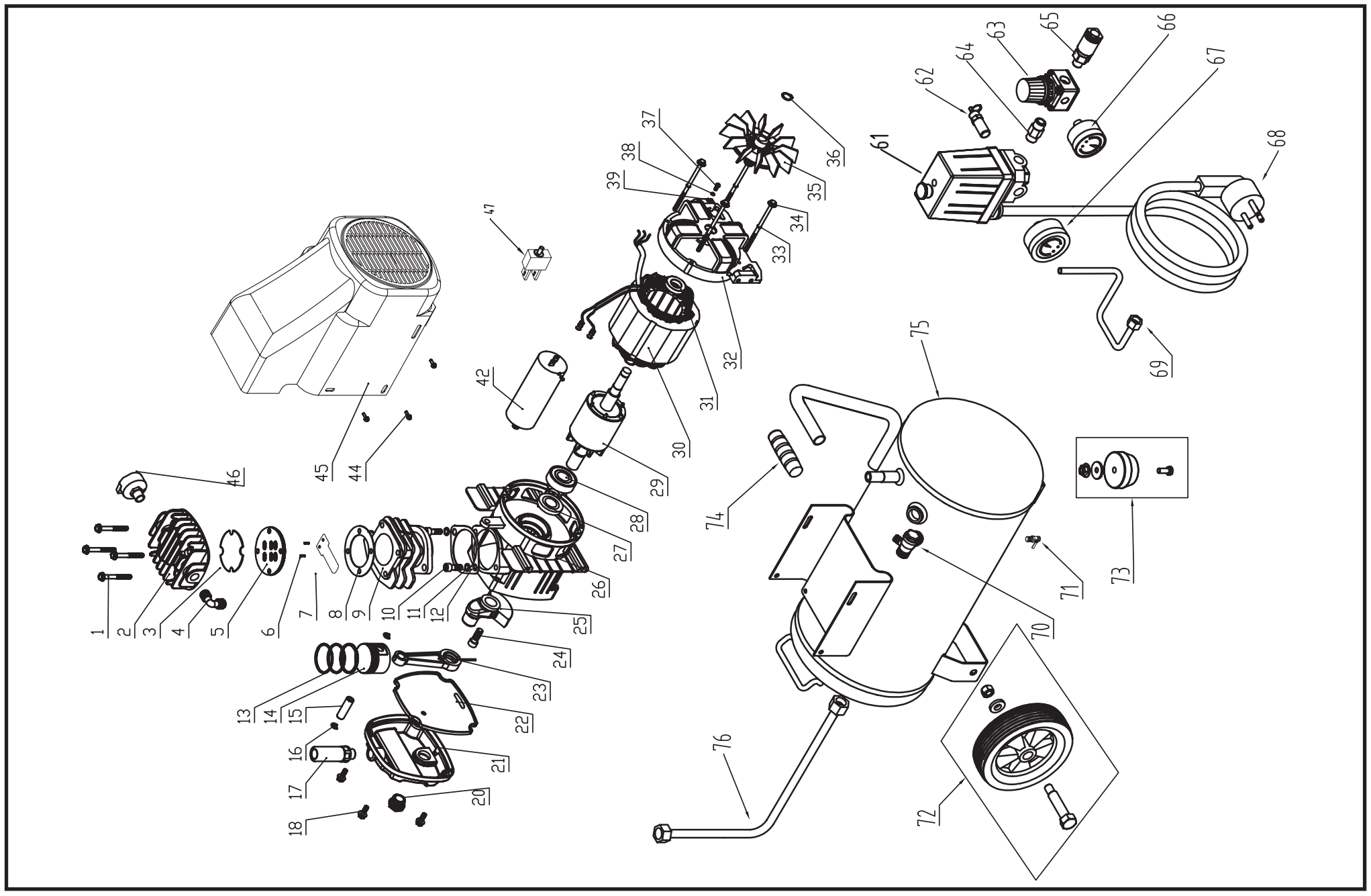

Компрессор с прямой передачей АС-260-24-DD. Схема сборки, лист 2 - листов 2

КРАТОН

1	Болт М6 × 40
2	Головка цилиндра
3	Прокладка
4	Штуцер угловой
5	Пластина клапанная
6	Палец Ø 3,1 × 6
7	Клапан
8	Прокладка
9	Цилиндр Ø 48
10	Винт М8 × 22
11	Шайба пружинная 8
12	Прокладка
13	Кольцо компрессионное Ø 48 (комплект)
14	Поршень Ø 48
15	Палец поршневой Ø 12 × 39
16	Кольцо стопорное 12
17	Пробка-отдушина масляная
18	Болт М6 × 16
20	Окно маслоуказательное
21	Крышка компрессорного блока
22	Прокладка
23	Шатун
24	Винт М8 × 22 с левой резьбой
25	Вал коленчатый 40 мм
26	Картер компрессорного блока
27	Манжета
28	Подшипник 6204-2Rz
29	Ротор Ø 40 мм
30	Статор Ø 40 мм
31	Подшипник 6202-2Rz
32	Крышка
33	Шайба пружинная 5
34	Болт М5 × 105
35	Крыльчатка
36	Кольцо стопорное

37	Винт
38	Шайба пружинная
39	Шайба
42	Конденсатор 30 UF
44	Болт М5 × 12
45	Ограждение защитное пластмассовое
46	Фильтр воздушный
47	Устройство защиты электродвигателя от перегрузки 6А
61	Реле давления
62	Клапан предохранительный
63	Регулятор давления
64	Штуцер R1/4
65	Переходник быстроразъемный
66	Манометр 40
67	Манометр 50
68	Кабель электропитания с вилкой
69	Трубопровод
70	Клапан обратный
71	Кран слива конденсата
72	Колесо пластмассовое 4,5 ” с крепежными изделиями (комплект)
73	Опора резиновая с крепежными изделиями
74	Ручка
75	Ресивер 24 л
76	Трубопровод нагнетательный

ДЛЯ ЗАМЕТОК